N° DO PEDIDO	N° PRANCHA	REVISÃO
0618	ORÇ–2017–07	04

COR – PENAS	
01	0,20
02	0,05
03	0,18
04	0,20
05	0,30
06	0,40
07	0,10
08	0,13
09	0,13

CL46 (2X)

PM–02

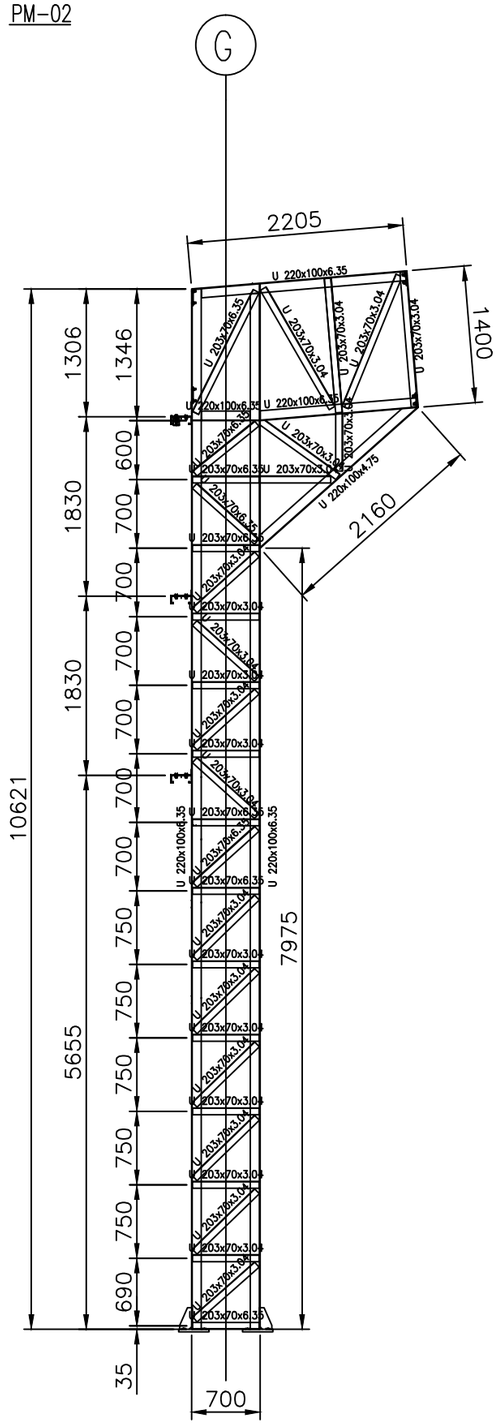

CL53 (1X)

PM–06

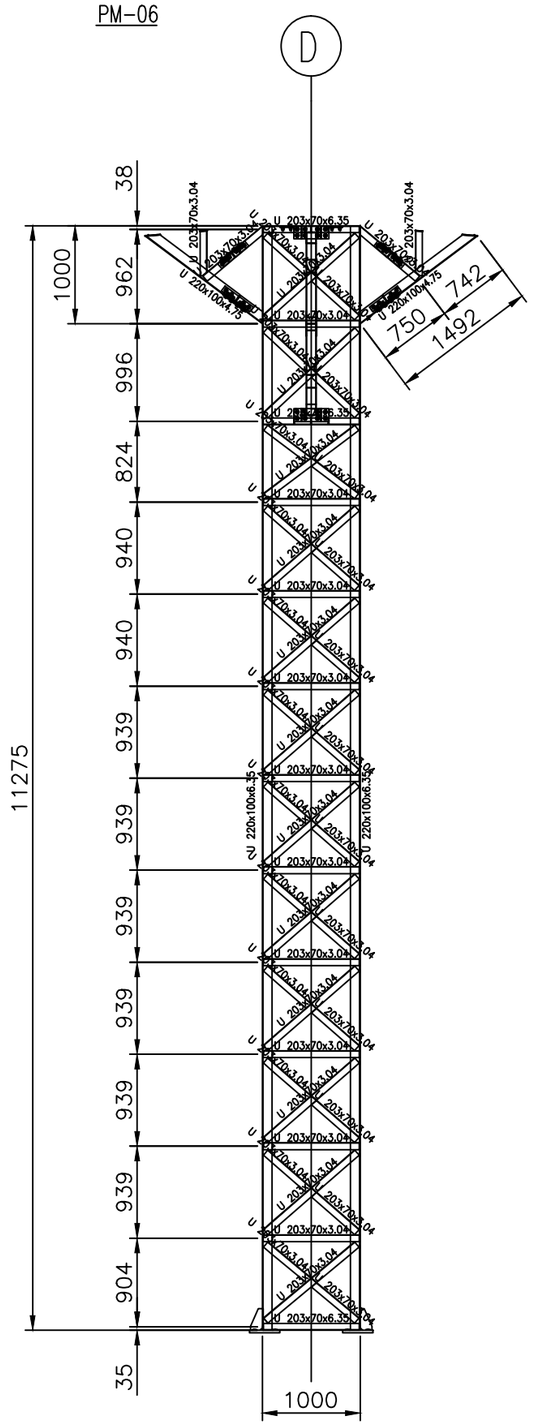

CL51 (2X)

PM–04

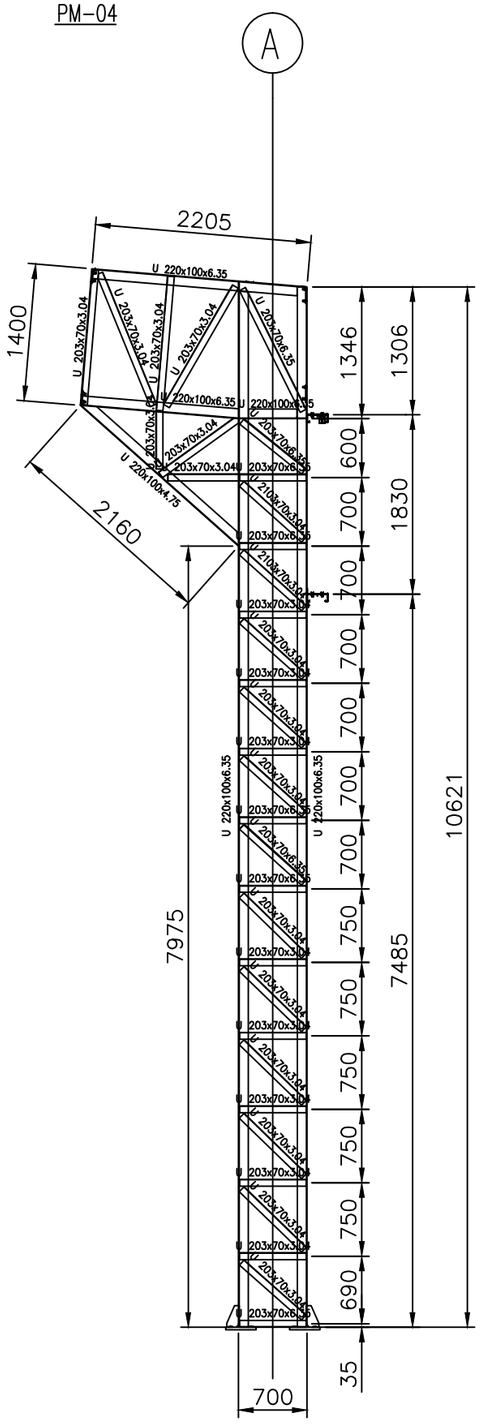

LISTA MATERIAIS

PESO TOTAL: 899,0 kg.

MAR. POS.	QTDE	DESCRIÇÃO	MAT.	Peso Unit.	Peso Tot.
CL53	1	U 220X100X6.35		899.0	899,0
SM100	1	U 203X70X3.04 x 630.8	USICIVIL300	5.1	5,1
SM101	1	U 203X70X3.04 x 576.9	USICIVIL300	4.8	4,8
SM102	1	U 203X70X3.04 x 1212.3	USICIVIL300	9.6	9,6
SM103	10	U 203X70X3.04 x 980.0	USICIVIL300	7.8	78,0
SM105	1	U 203X70X6.35 x 980.0	USICIVIL300	15.7	15,7
SM108	2	U 220X100X6.35 x 11275.0	USICIVIL300	224.2	448,4
SM109	6	Ch. 6.3 x 186.3 x 61.6	USICIVIL300	0.5	3,0
SM110	1	U 203X70X6.35 x 980.0	USICIVIL300	15.7	15,7
SM111	1	Ch. 12.7 x 133.0 x 357.0	USICIVIL300	4.7	4,7
SM112	1	Ch. 12.7 x 133.0 x 357.0	USICIVIL300	4.7	4,7
SM113	1	U 220X100X4.75 x 350.0	USICIVIL300	5.3	5,3
SM114	1	U 203X70X3.04 x 412.1	USICIVIL300	3.3	3,3
SM115	1	U 220X100X4.75 x 350.0	USICIVIL300	5.3	5,3
SM116	1	U 203X70X3.04 x 412.1	USICIVIL300	3.3	3,3
SM117	1	U 203X70X3.04 x 652.6	USICIVIL300	5.2	5,2
SM118	1	U 203X70X3.04 x 1252.0	USICIVIL300	9.9	9,9
SM119	1	U 203X70X3.04 x 594.7	USICIVIL300	5.0	5,0
SM120	1	U 203X70X3.04 x 1275.6	USICIVIL300	10.1	10,1
SM121	1	U 203X70X3.04 x 645.3	USICIVIL300	5.1	5,1
SM122	1	U 203X70X3.04 x 665.5	USICIVIL300	5.3	5,3
SM123	1	U 203X70X6.35 x 980.0	USICIVIL300	15.7	15,7
SM61	2	Ch. 9.5 x 140.0 x 140.0	USICIVIL300	1.5	3,0
SM62	4	Ch. 8.0 x 220.0 x 80.0	USICIVIL300	0.6	2,4
SM63	4	Ch. 8.0 x 220.0 x 120.0	USICIVIL300	1.2	4,8
SM64	2	Ch. 25.0 x 400.0 x 310.0	USICIVIL300	24.3	48,6
SM94	1	U 203X70X3.04 x 601.9	USICIVIL300	4.8	4,8
SM95	1	U 203X70X3.04 x 553.8	USICIVIL300	4.6	4,6
SM96	1	U 203X70X3.04 x 1160.0	USICIVIL300	9.2	9,2
SM97	8	U 203X70X3.04 x 1235.5	USICIVIL300	9.8	78,4
SM98	8	U 203X70X3.04 x 587.3	USICIVIL300	4.9	39,2
SM99	8	U 203X70X3.04 x 643.5	USICIVIL300	5.1	40,8

LISTA MATERIAIS

PESO TOTAL: 3610,4 kg.

MAR. POS.	QTDE	DESCRIÇÃO	MAT.	Peso Unit.	Peso Tot.
CL46	2	U 220X100X6.35		909.9	1819,8
SM56	2	U 220X100X6.35 x 10621.1	USICIVIL300	211.2	422,4
SM57	10	L 190X60X4.75 x 120.0	USICIVIL300	1.1	11,0
SM58	4	Ch. 9.5 x 133.0 x 170.0	USICIVIL300	1.7	6,8
SM59	4	Ch. 6.3 x 203.3 x 91.7	USICIVIL300	0.9	3,6
SM60	4	Ch. 9.5 x 120.0 x 150.0	USICIVIL300	1.3	5,2
SM61	4	Ch. 9.5 x 140.0 x 140.0	USICIVIL300	1.5	6,0
SM62	8	Ch. 8.0 x 220.0 x 80.0	USICIVIL300	0.6	4,8
SM63	8	Ch. 8.0 x 220.0 x 120.0	USICIVIL300	1.2	9,6
SM64	4	Ch. 25.0 x 400.0 x 310.0	USICIVIL300	24.3	97,2
SM65	2	U 203X70X3.04 x 1375.0	USICIVIL300	10.9	21,8
SM66	2	U 203X70X3.04 x 1456.1	USICIVIL300	11.6	23,2
SM67	2	U 203X70X3.04 x 1406.7	USICIVIL300	11.2	22,4
SM68	2	U 203X70X3.04 x 1389.7	USICIVIL300	11.0	22,0
SM69	2	U 203X70X3.04 x 582.9	USICIVIL300	4.6	9,2
SM70	2	U 203X70X3.04 x 980.2	USICIVIL300	7.8	15,6
SM71	2	U 203X70X3.04 x 722.1	USICIVIL300	5.7	11,4
SM72	2	U 203X70X3.04 x 844.8	USICIVIL300	6.7	13,4
SM73	10	U 203X70X3.04 x 885.9	USICIVIL300	7.0	70,0
SM74	10	U 203X70X3.04 x 851.8	USICIVIL300	6.8	68,0
SM75	16	U 203X70X3.04 x 680.0	USICIVIL300	5.4	86,4
SM76	2	U 203X70X6.35 x 1380.0	USICIVIL300	22.1	44,2
SM77	10	U 203X70X6.35 x 680.0	USICIVIL300	10.9	109,0
SM78	2	U 203X70X6.35 x 851.8	USICIVIL300	13.7	27,4
SM79	2	U 203X70X6.35 x 809.6	USICIVIL300	13.0	26,0
SM80	2	U 220X100X4.75 x 2160.3	USICIVIL300	32.6	65,2
SM81	2	U 220X100X6.35 x 683.3	USICIVIL300	13.9	27,8
SM82	2	U 220X100X6.35 x 1620.0	USICIVIL300	32.2	64,4
SM83	2	U 220X100X6.35 x 2197.0	USICIVIL300	43.8	87,6
SM84	2	U 220X100X6.35 x 10669.9	USICIVIL300	212.2	424,4
CL51	2	U 220X100X6.35		895.3	1790,6
SM107	2	U 220X100X6.35 x 10621.1	USICIVIL300	211.2	422,4
SM57	4	L 190X60X4.75 x 120.0	USICIVIL300	1.1	4,4
SM58	4	Ch. 9.5 x 133.0 x 170.0	USICIVIL300	1.7	6,8
SM61	4	Ch. 9.5 x 140.0 x 140.0	USICIVIL300	1.5	6,0
SM62	8	Ch. 8.0 x 220.0 x 80.0	USICIVIL300	0.6	4,8
SM63	8	Ch. 8.0 x 220.0 x 120.0	USICIVIL300	1.2	9,6
SM64	4	Ch. 25.0 x 400.0 x 310.0	USICIVIL300	24.3	97,2
SM65	2	U 203X70X3.04 x 1375.0	USICIVIL300	10.9	21,8
SM66	2	U 203X70X3.04 x 1456.1	USICIVIL300	11.6	23,2
SM67	2	U 203X70X3.04 x 1406.7	USICIVIL300	11.2	22,4
SM68	2	U 203X70X3.04 x 1389.7	USICIVIL300	11.0	22,0
SM69	2	U 203X70X3.04 x 582.9	USICIVIL300	4.6	9,2
SM70	2	U 203X70X3.04 x 980.2	USICIVIL300	7.8	15,6
SM71	2	U 203X70X3.04 x 722.1	USICIVIL300	5.7	11,4
SM72	2	U 203X70X3.04 x 844.8	USICIVIL300	6.7	13,4
SM73	10	U 203X70X3.04 x 885.9	USICIVIL300	7.0	70,0
SM74	10	U 203X70X3.04 x 851.8	USICIVIL300	6.8	68,0
SM75	16	U 203X70X3.04 x 680.0	USICIVIL300	5.4	86,4
SM76	2	U 203X70X6.35 x 1380.0	USICIVIL300	22.1	44,2
SM77	10	U 203X70X6.35 x 680.0	USICIVIL300	10.9	109,0
SM78	2	U 203X70X6.35 x 851.8	USICIVIL300	13.7	27,4
SM79	2	U 203X70X6.35 x 809.6	USICIVIL300	13.0	26,0
SM80	2	U 220X100X4.75 x 2160.3	USICIVIL300	32.6	65,2
SM81	2	U 220X100X6.35 x 683.3	USICIVIL300	13.9	27,8
SM82	2	U 220X100X6.35 x 1620.0	USICIVIL300	32.2	64,4
SM83	2	U 220X100X6.35 x 2197.0	USICIVIL300	43.8	87,6
SM84	2	U 220X100X6.35 x 10669.9	USICIVIL300	212.2	424,4

Legenda

SIMB.	FUROS
⊗	ø11
●	ø14
⊕	ø18
●	ø22
⊕	ø24
●	ø28
⊕	ø30
⊕	ø32

COR DA ESTRUTURA: PESO APROXIMADO:

REVISÃO	DATA	APROVADO	DESCRIÇÃO DA ALTERAÇÃO

NOTAS.: 1– UNIDADES DE MEDIDAS EM MILIMETRO, EXCETO ONDE INDICADO.
2– DESENHO 1:1 SISTEMA PAPER SPACE.
3– QUALQUER DIVERGENCIA ENTRE COTA E ESCALA, PREVALECEM AS COTAS.
4– TODA E QUALQUER DÚVIDA DEVERÁ SER CONSULTADO O DEPTO DE ENGENHARIA.

Os desenhos de projetos são de nossa propriedade, sendo proibidas as cópias, ampliações ou reproduções totais ou parciais, não podendo ser cedidos a terceiros, salvo com nossa autorização de acordo com a Legislação Brasileira.

MP – EMPREENDIMENTOS E SERVIÇOS LTDA.
Rua Carlos Bianchini, 1979 CEP.95013–000 – Caxias do Sul–RS
Fone: (54) 3535.5050 – Fax: (54) 3535.5070
e–mail: mp@mp.com.br / engenharia@mp.com.br

CLIENTE	LOCAL DA OBRA	ESTADO
PREFEITURA MUNICIPAL DE SÃO MARCOS	SÃO MARCOS	RS

OBRA
CENTRO DE EVENTOS

TÍTULO DA PRANCHA
AMPLIAÇÃO A=1.000,00 m²
DETALHAMENTO PILARES

RESP. TÉCNICO
ENGENHEIRO AFONSO REGINATTO
CREA N° 224106

COORDENADOR	ENG° AFONSO REGINATTO	21/03/2018
PROJETISTA	ENG° AFONSO REGINATTO	21/03/2018
DESENHISTA	ENG° AFONSO REGINATTO	21/03/2018

ESCALA	LIBERADO PARA	PROJEÇÃO	N° DO PEDIDO	N° PRANCHA	REVISÃO
INDICADA			0618	ORÇ–2017–07	04

Produto desenvolvido com o auxílio do Software AutoCad